SIZE LIST

	TYPE	重量	A	B	C	D	E	F	G	H
GPE										
ELEC	*A*	5.1	985	460	324		325	225	70	50
ELEC-TSA	*A*	5.1	985	460	325		325	225	70	50
BASS		6.75	1200	535(520)	345		345	265	65	55
BASS-TSA	*E*	別 表 参 照								
DREAD	*A*	5.6	1045	520	320	410	130	210	135(145)	
LPS	*A*	5.7	995	480	330		340	225	LP専用	
335	*A*	5.4	1080	570	325	410	120	230	335専用	
CLASSIC	*A*	5.2	1010	505	285	390	130	210	115(125)	
GC										
CLASSIC	*B*	3.9	1010	505	285	390	130	210	115(125)	
DREAD	*B*	4.4	1045	520	320	410	130	210	135(145)	
ELEC-A	*A*	4.4	995	470	320		340	225	65	
ELEC-T	*A*	3.8	985					230	ST専用	
BASS	*D*	別 表 参 照								
LPS	*B*	3.5	985	430	240	330	120	180	LP専用	
335	*B*	4.6	1080	570	325	410	120	230	335専用	
SG	*B*	4.0	1015				135	210	SG専用	
UKE	*B*	1.8	560	250	135	190	85	130	70(80)	50
GL										
CLASSIC	*B*	2.6	1030	495	285	390	130	220	110(120)	
DREAD	*B*	2.7	1040	520	320	415	130	210	130(145)	
ELEC	*A*	2.7	995	470	320		340	225	65	
BASS	*D*	別 表 参 照								
LPS	*B*	2.5	1065	470	250	350	145	270	LP専用	
GW										
BASS	*A*	5.1	1175	545	350		375	395	70	
BASS-TW	*A*	6.1	1175	545	350		375	395	70	
CLASSIC	*B*	4.0	1035	510	285	380	125	225	115(125)	
CLASSIC-TW		3.7	1035	510	285	380	125	225	115(125)	
DREAD	*B*	4.3	1080	525	310	420	125	255	130(140)	
DREAD-TW		3.9	1080	525	310	420	125	255	130(140)	
ELEC	*A*	4.5	1010	470	310		340	315	70	
ELEC-TW	*A*	5.4	1015	470	310		340	315	70	
ELEC-VIN	*A*	5.02	1015	475	315		340	315	90	50
GWE-ELEC-PINK	*A*		1000	470	315		315	280		
LPS	*B*	3.5	1000	440	235	340	155	245	LP専用	
LPS-TW		3.3	1000	440	235	340	155	245	LP専用	
335-BROWN	*B*	4.12	1070	575	310	400	150	235	110	60
SG-BROWN	*B*	3.36	1030	520	280	330	160	265	100	45
LP-BROWN	*B*	3.56	1000	530	250	350	160	240	LP専用	65
EXTREME										
GBE-EXTREME	*F*	別 表 参 照								
GW-EXTREME	*G*	別 表 参 照								
GGB										
ELEC-PNK	*C*	1.18	1030	500	370	390				
BASS-PNK	*C*	1.22	1180	550	340	390				
DREAD-PNK	*C*	1.30	1060	80	340	420				
G-SLINGER										
ELEC	*C*	1.2	1015	500	375	405				
DLX-ELEC	*C*	1.6	1015	500	375	405				
DLX-2X-ELEC	*C*	1.6	1015	500	375	405				
BASS	*C*	1.3	1185	575	345	400				
DLX-BASS	*C*	1.8	1185	575	345	400				
DLX-2X-BASS	*C*	1.8	1185	575	345	400				
DREAD	*C*	1.4	1065	545	325	410	130			
DLX-DREAD	*C*	2.0	1080	545	330	410	130			
CLASSIC	*C*	1.2	1005	545	290	370	105			
DLX-CLASSIC		1.8	1030	545	320	375	115			

〒488-0054 愛知県尾張旭市稲葉町2-120-1 http://www.kikutani.co.jp
TEL(0561)53-3007 FAX(0561)53-1741 info@kikutani.co.jp
キクタニミュージック株式会社

SIZE LIST

TYPE A Hard

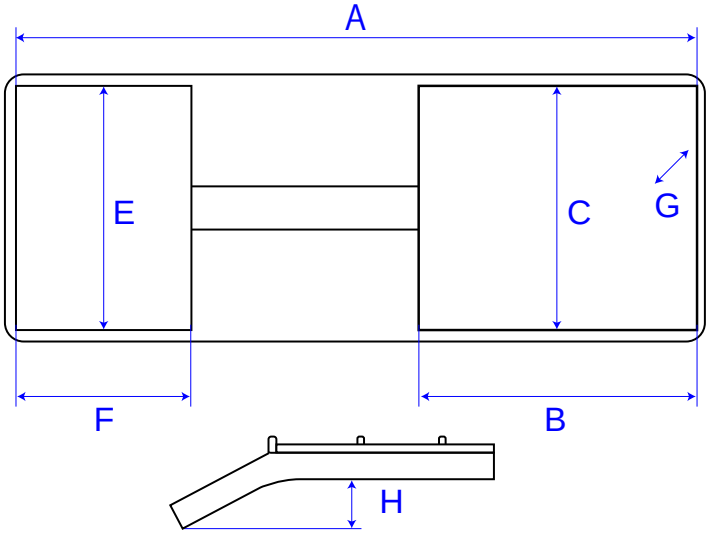

GPE-ELEC-TSA
GPE-DREAD
GPE-LPS
GPE-335
GPE-CLASSIC

GC-ELEC-A
GC-ELEC-T

GW-ELEC
GW-ELEC-TW
GW-ELEC-VIN
GWE-ELEC-PINK
GW-BASS
GW-BASS-TW

GL-ELEC

TYPE B Hard

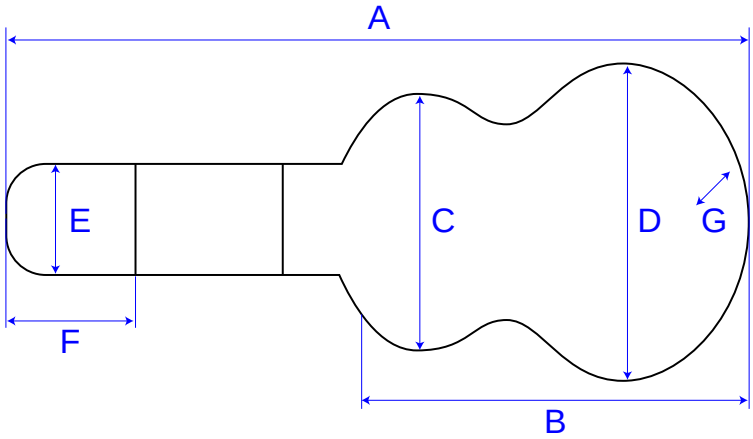

GC-DREAD
GC-LPS
GC-335
GC-SG
GC-CLASSIC
GC-UKE

GW-LPS
GW-CLASSIC
GW-DREAD

GW-335-BROWN
GW-SG-BROWN
GW-LP-BROWN

GL-CLASSIC
GL-DREAD
GL-LPS

TYPE C Soft

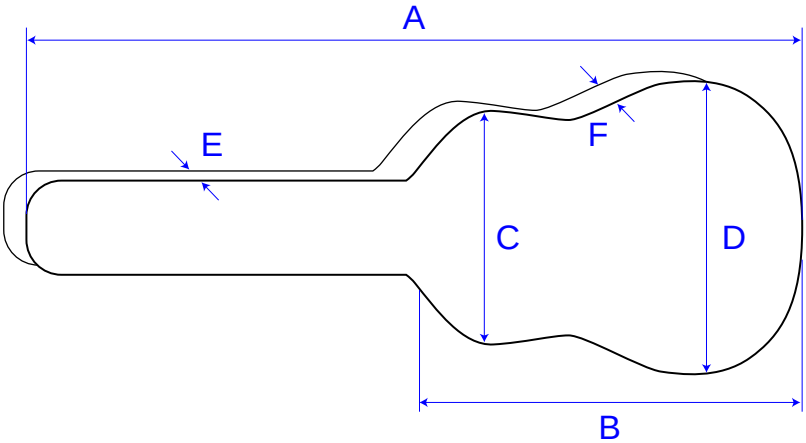

GGB-ELEC-PNK
GGB-BASS-PNK
GGB-DREAD-PNK

G-SLINGER-DLX-2X-ELEC
G-SLINGER-DLX-2X-BASS

G-SLINGER-ELEC(Eなし)
G-SLINGER-BASS(Eなし)
G-SLINGER-DREAD
G-SLINGER-CLASSIC

G-SLINGER-DLX-ELEC(Eなし)
G-SLINGER-DLX-BASS(Eなし)
G-SLINGER-DREAD

〒488-0054 愛知県尾張旭市稲葉町2-120-1 http://www.kikutani.co.jp
TEL(0561)53-3007 FAX(0561)53-1741 info@kikutani.co.jp
キクタニミュージック株式会社

SIZE LIST

TYPE *D* BASS Hard

GC-BASS
GL-BASS

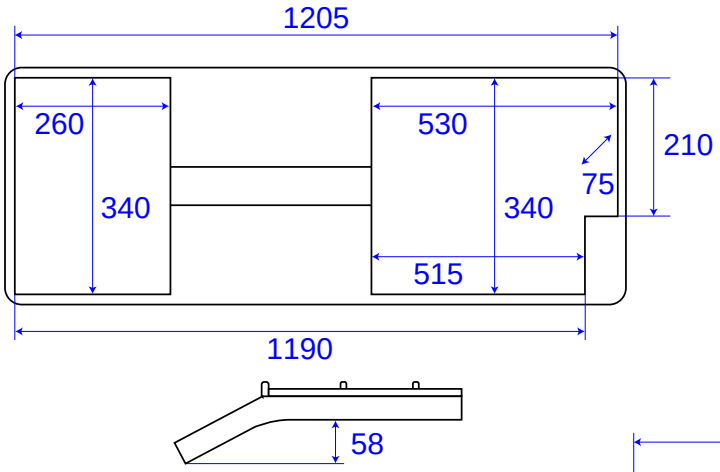

TYPE *E* BASS TSA

GPE-BASS-TSA

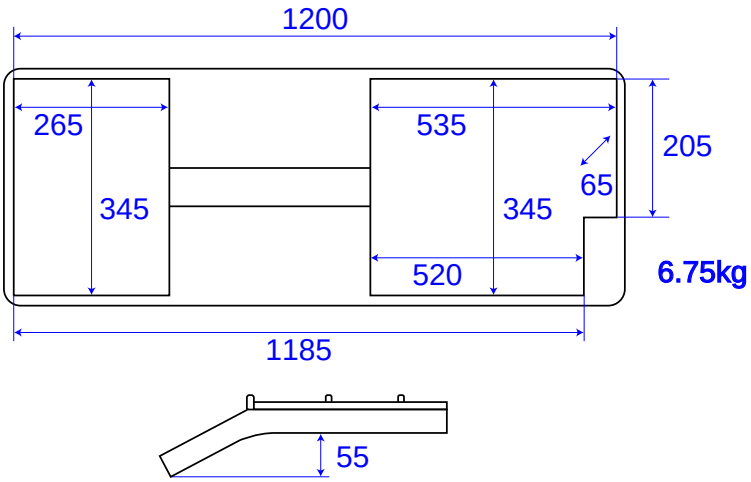

6.75kg

TYPE *F* GBE-EXTREME

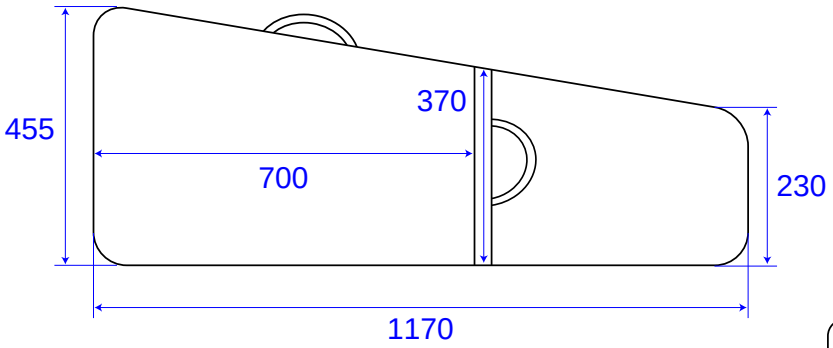

TYPE *G* GW-EXTREME

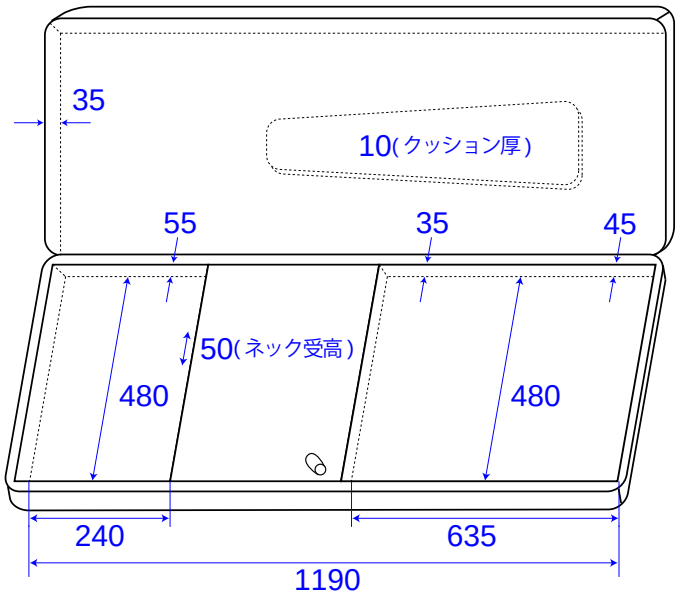

〒488-0054 愛知県尾張旭市稲葉町2-120-1 http://www.kikutani.co.jp
TEL(0561)53-3007 FAX(0561)53-1741 info@kikutani.co.jp
キクタニミュージック株式会社